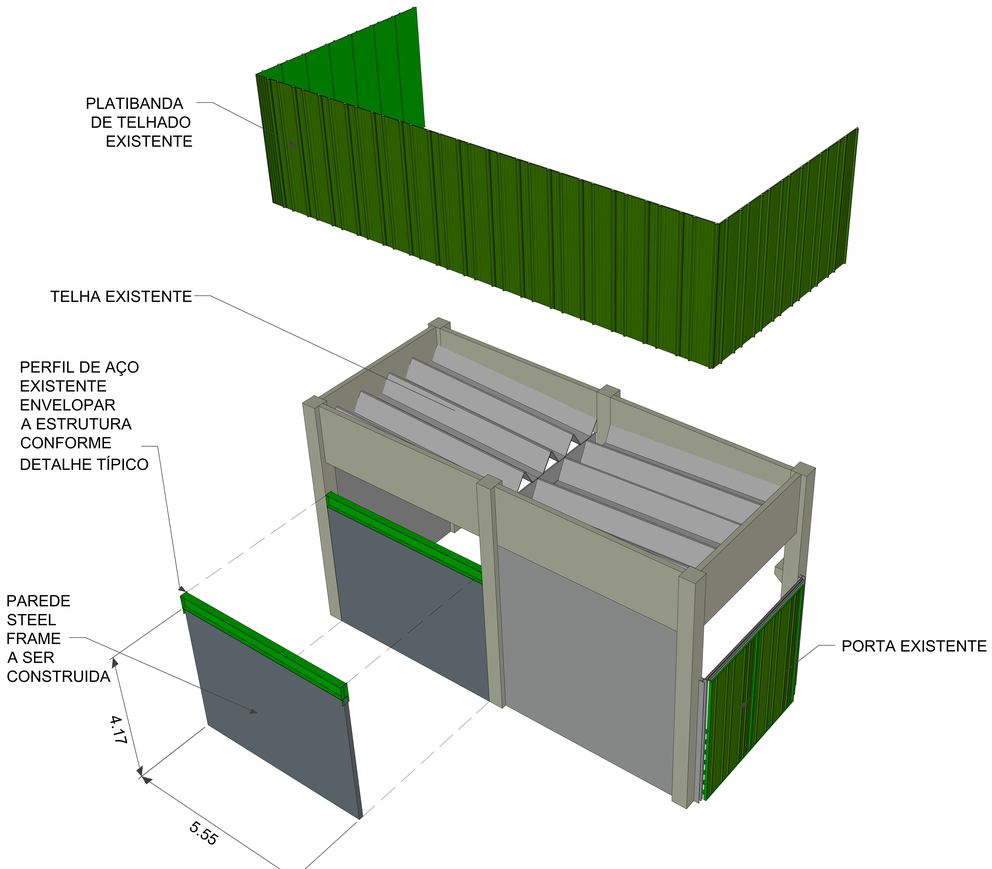

01 VISTA EXPLODIDA
S/ESC

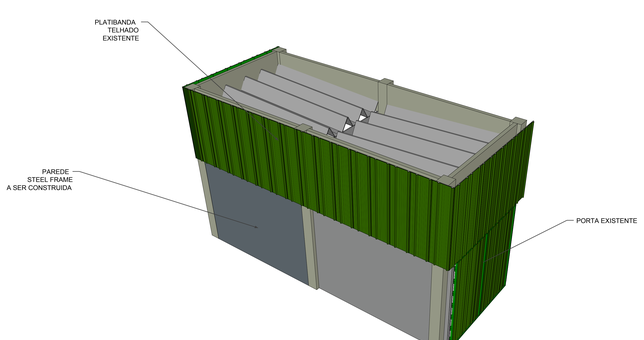

01 PERSPECTIVA
S/ESC

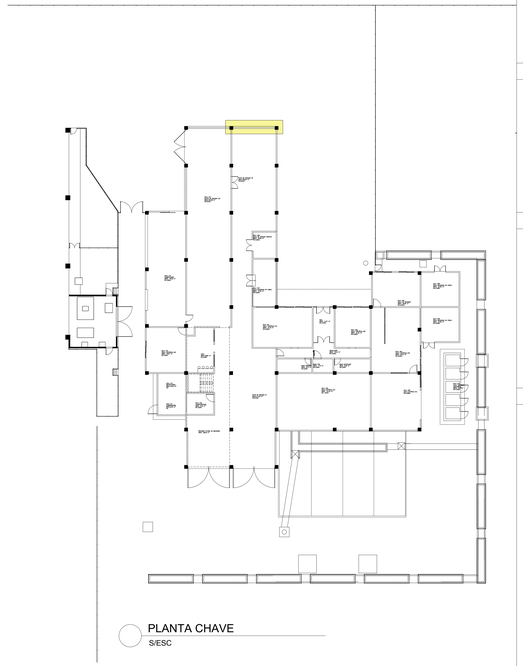

PLANTA CHAVE
S/ESC

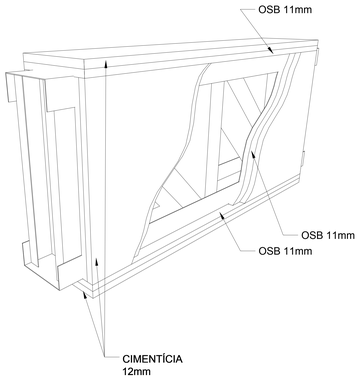

OBS: ENVELOPAR TODA AS FACES DAS ESTRUTURAS (PILARES E VIGAS) E USAR ESTA ESPECIFICAÇÃO DE ESPESSURA PARA AS PAREDES.

DETALHE TÍPICO

DOCUMENTOS DE REFERÊNCIA

NOTAS GERAIS

OBS: CONSIDERAR FECHAMENTO PARA EVITAR A ENTRADA DE ANIMAIS SILVESTRES

LEGENDA

Nº	Emissão inicial	DATA/DATE
Item	Descrição	Data

CEPEL
CENTRO DE PESQUISAS DE ENERGIA ELÉTRICA
SISTEMA ELETRICIANO

Eletrobras Cepel

Título: STEEL FRAME 06 - PÁTIO DE ENSAIO 02

	Data	Nome	Desenho/A
Dim.	01/2020	AC/AC/DIM	SMART - ARQ - 038 - AQEXT
Proj.	01/2020	AC/AC/DIM	
Verif.	01/2020	AC/AC/DIM	DOCUMENTO SOLUÇÃO POTENCIENTE AO CEPEL
Aprov.	01/2020	AC/AC/DIM	

ESCALA	REV.	FOLHA
NEGOCIO	00	01

A1 - 594 X 841